SPOJ STRECHY
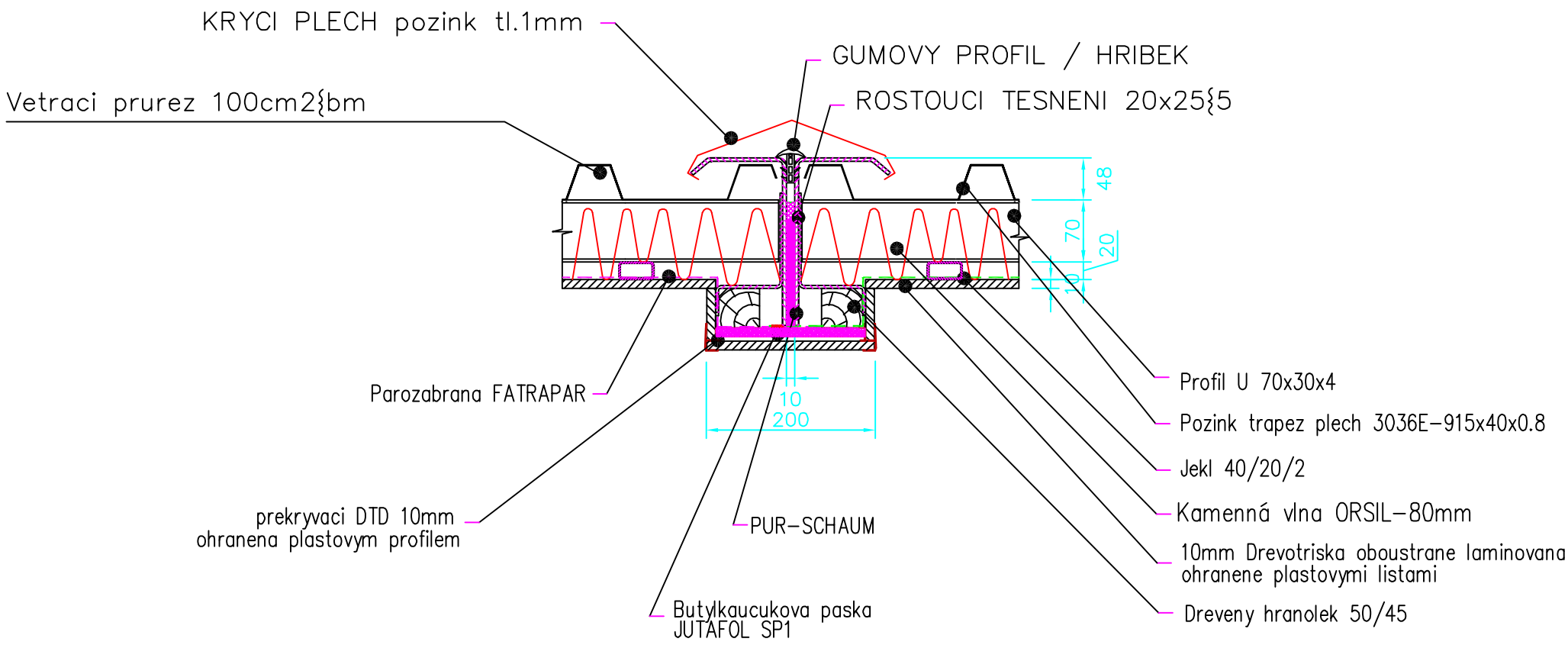
IZOLACE Strecha 80 – Steny 80 – Podlaha 100 mm